単線結線図

参考：既存単線結線図

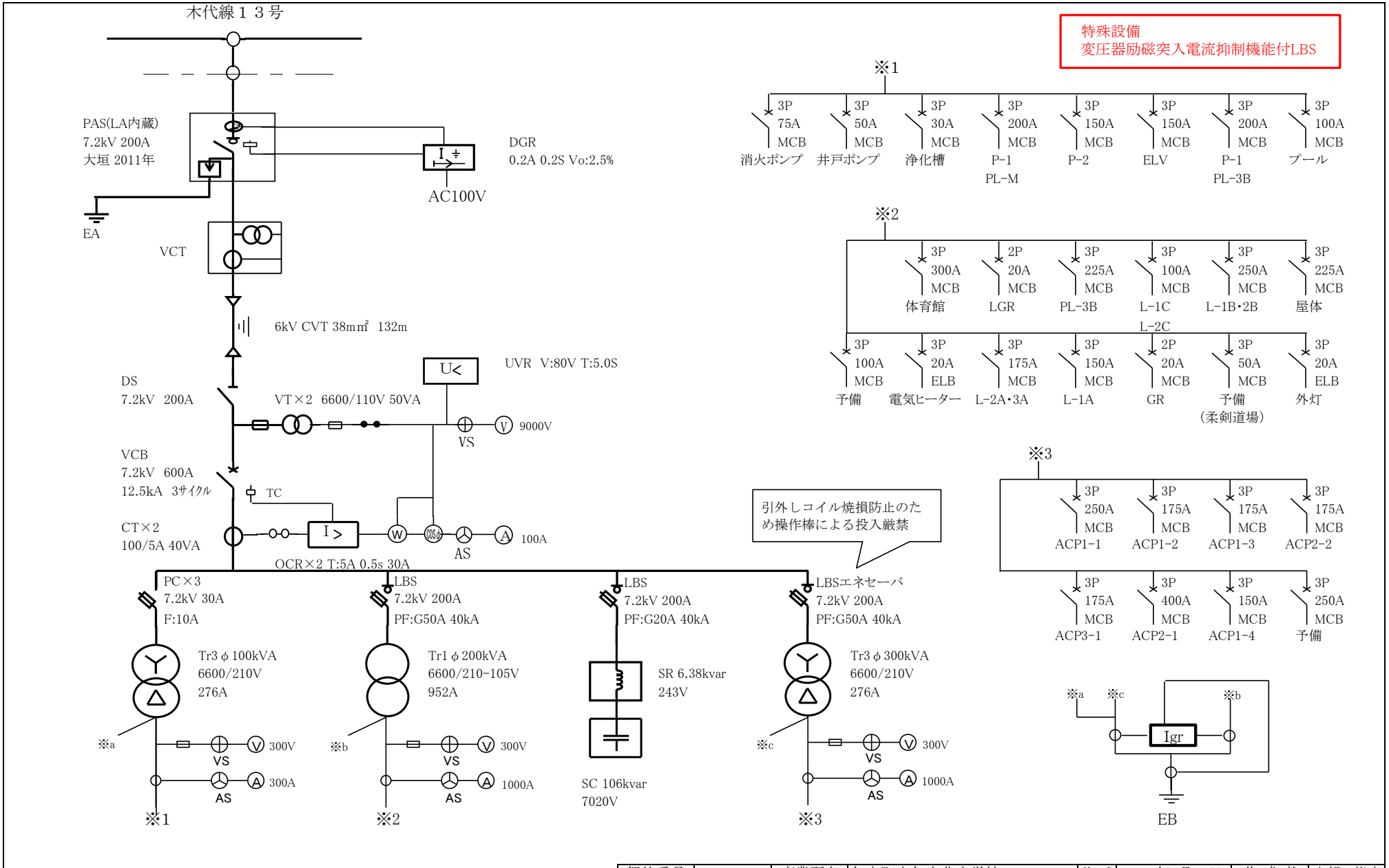

契約番号	BAH2958	事業所名	矢巾町立矢巾北中学校	作 成	1995年8月17日	作 成 者	山根　茂幸
事業所住所	岩手県紫波郡矢巾町大字上矢次第7地割115番地			変 更	2023年3月25日	作 成 者	佐藤

様式コード　４９８２　９５０４